Telecabinas Kuélap

DESCUBRE EN LA ALTURAS DE KUÉLAP, UN VIAJE INCOMPARABLE HACIA NUESTRA HISTORIA

El primer sistema de telecabinas del Perú

FIND AN INCOMPARABLE TRIP BACK TO OUR HISTORY IN THE HEIGHTS OF KUELAP

The first system of tourist cable cars in Peru

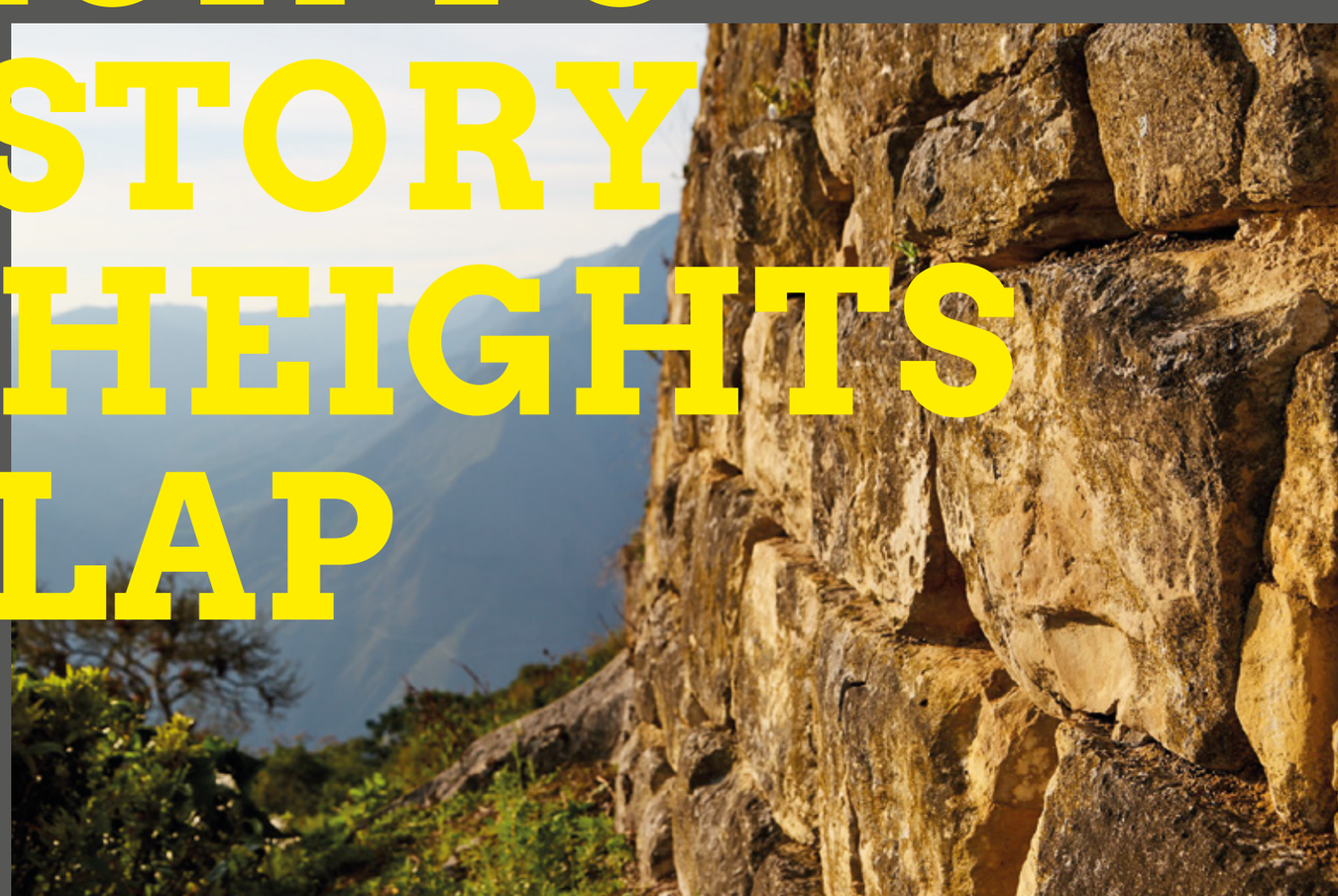

AMAZONAS - PERÚ

TELECABINAS KUÉLAP

ALTA INGENIERÍA EN EL CORAZÓN DE LA SELVA AMAZÓNICA

Telecabinas Kuélap es un innovador sistema de transporte que nos conecta con la historia y que ha transformado completamente la experiencia de visitar la Fortaleza de Kuélap. Con las telecabinas podrás viajar entre las nubes y disfrutar de una vista panorámica inigualable de los paisajes de nuestra Amazonía.

En tan solo 20 minutos, el sistema te llevará por un recorrido de cuatro kilómetros en ascenso progresivo, atravesando el Valle del Tingo, desde los 2,272 msnm hasta casi alcanzar los 3,000 msnm, con total seguridad y comodidad.

HIGH TECH ENGINEERING IN THE HEART OF THE AMAZON RAINFOREST

Kuelap Cable Cars are an innovative transport system that connects us with history and completely transforms the experience of visiting the Fortress of Kuelap. The cable car system will allow us to travel through the clouds and enjoy a unique panoramic view of our Amazon landscapes.

In no more than 20 minutes, the system will take us up safely and comfortably over four kilometers through the Tingo Valley in a progressive ascent from 2,272 m.a.s.l. to almost 3,000 m.a.s.l.

RECORRIDO DEL SISTEMA
THE ROUTE

El sistema está conformado por la Estación de Embarque y dos Andenes. El traslado de tres kilómetros entre la Estación de Embarque y el Andén 1 se realiza con buses.

El trayecto de cuatro kilómetros entre los Andenes 1 y 2 se realiza a bordo de las telecabinas.

The cable car system is composed of the Boarding Station and two platforms. The 3-kilometer trip from the Boarding Station to the Platform 1 is done by bus.

The 4-kilometer trip between Platform 1 and Platform 2 is done by cable cars.

CABINAS CÓMODAS Y SEGURAS
SAFE AND COMFORTABLE CABLE CARS

ESCALA
SCALE

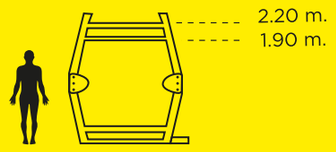

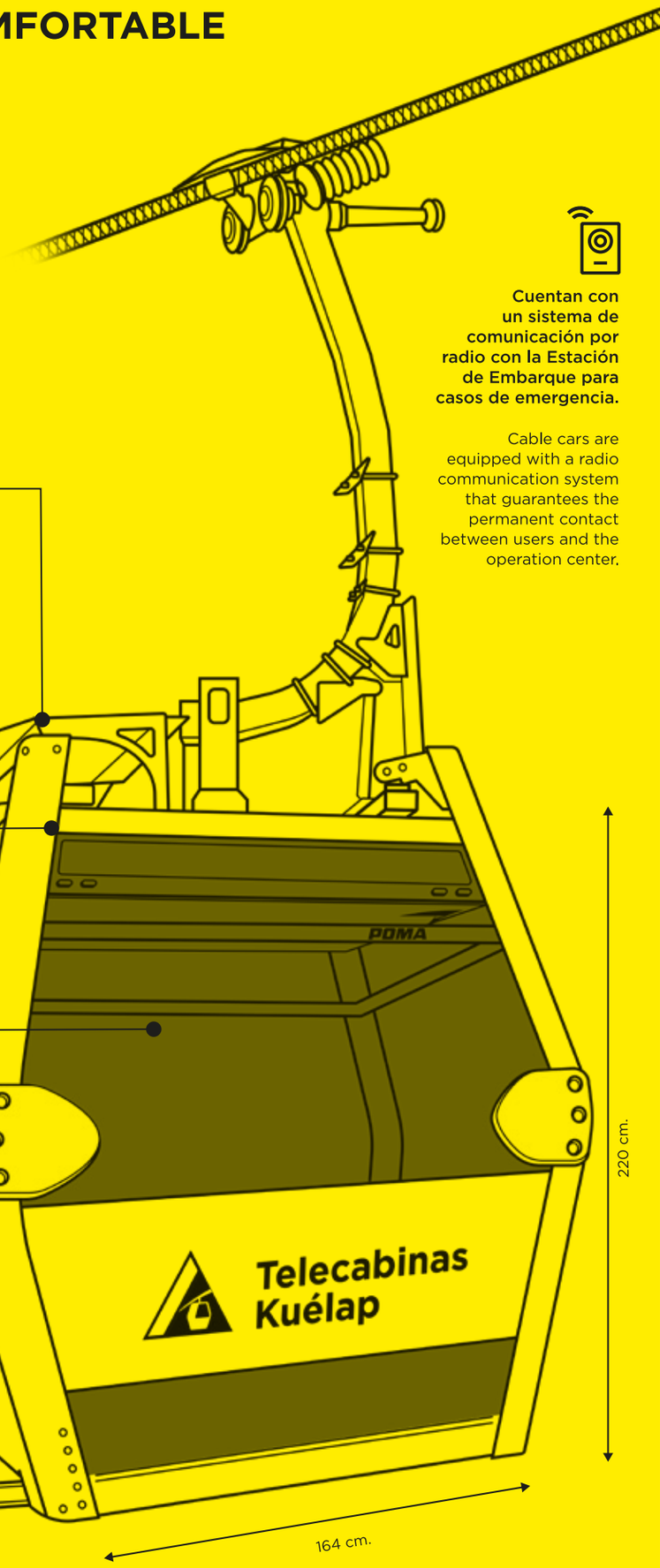

UBICACIÓN
THE LOCATION

A 73.8km del centro de la provincia de Chachapoyas, al sur de Amazonas, asentada sobre la cresta de roca calcárea en la cima del Cerro Barreta, la imponente Fortaleza de Kuélap se extiende a lo largo de 600 metros con un perímetro amurallado de 19 metros de altura.

73,8 km away from the downtown of the province of Chachapoyas, in southern Amazonas, the magnificent Fortress of Kuelap settles on the calcareous summit of Cerro Barreta and spreads over a 600-meter area enclosed by a 19-meter tall wall.

Amazonas, Perú

PARADAS DEL RECORRIDO
STOPS

A **Compra de ticket e inicio del transporte por medio de buses hacia el Andén 1.**
Purchase tickets and board the bus to Platform 1.

B **Llegada a la plataforma de embarque de las telecabinas.**
Arrival to the Platform 1 to board the cable cars.

C **Desembarque para acceder a la Fortaleza de Kuélap.**
Landing to enter the Fortress of Kuelap.

— **Luego de la visita a la Fortaleza, retorno al Andén 2 y viaje en telecabinas al Andén 1.**
After the visit to the Fortress, return to the Platform 1 from Platform 2 by cable cars.

— **Regreso en buses hacia la Estación de Embarque.**
Return to the Boarding Station by bus.

RUTAS DEL RECORRIDO
ROUTES

Trayecto en bus
Bus ride

Ascenso en telecabinas
Rise in cablecar

Caminata hacia la fortaleza
Walk to Fortress

EL TICKET INCLUYE
THE TICKET INCLUDES

El traslado en bus y telecabina, de ida y vuelta.
Round- trip transportation by bus and cable cars.

El ticket no incluye el ingreso a la fortaleza de Kuelap.
The ticket does not include the entry fee to the Fortress of Kuelap.

CARACTERÍSTICAS TÉCNICAS
TECHNICAL FEATURES

Peso / Weight	Velocidad / Speed	Capacidad / Capacity	Duración / Duration
640 Kg.	3 - 6 m/s	8 personas / 8 persons	20 min. approx.

SI DESEA MÁS INFORMACIÓN:
FOR FURTHER INFORMATION:

Av. Aramburú 651, San Isidro - Lima, Perú
E. contacto@telecabinaskuelap.pe

www.telecabinaskuelap.com

Acceda a la versión digital, scaneando este código:
Scan this code to access the digital version:

CONCESIONARIO CONFORMADO POR:
CONCESSIONAIRE COMPOSED OF:

ICCGSA
www.iccgsa.com

POMA
www.poma.net